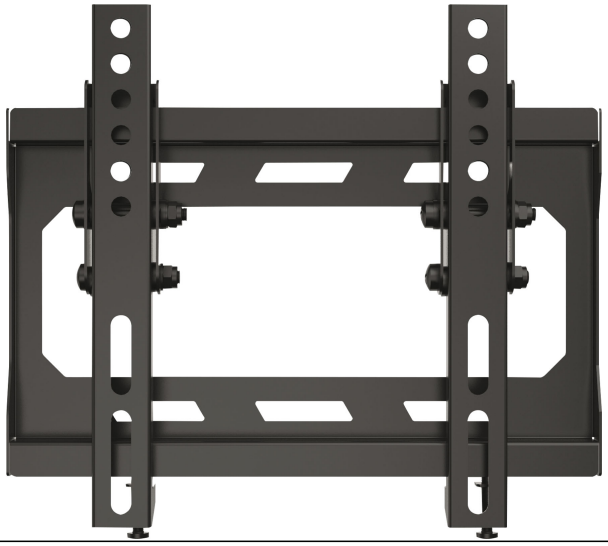

TECHNIMOUNT ISI

KompaktowY uchwYt ściennY do telewizora

EAN	Nr art.	Kolor	Waga (z opakowaniem)	Waga (urządzenie)	Wymiary urządzenia (Sz x W x Dł)	Wymiary kartonu
4019588227644	2020/2764	czarny	840	594	23 x 26 x 5	27 x 16,5 x 3

OGÓLNA CHARAKTERYSTYKA
Rozstaw otworów : 75x75, 100x100, 200x100, 200x200
Dopuszczalne obciążenie : 20
Odstęp od ściany : 25
Nachylenie ekranu : 0 ... 10
Zalecany rozmiar telewizora : 22 ... 55
ZAWARTOŚĆ ZESTAWU
TECHNIMOUNT ISI, elementY montażowe, instrukcja montażu