TechniRouter 5/1x4

TechniRouter mit Anschlussmöglichkeit von 4 ZF-Ebenen (SatBlöcke) und einem terrestrischen Eingang zur Verteilung auf einen Kabelstrang für 4 Teilnehmer

Top-Ausstattung

- SCR-Protokoll gemäß EN 50494
- In eine Multischalterverteilung integrierbar
- Stromsparen ohne Netzteil einsetzbar
- Automatische Verstärkungsregelung (AGC)
- SCR-Pegel einstellbar

LTE Filter

DiSEqC EN50494

Energie Sparer

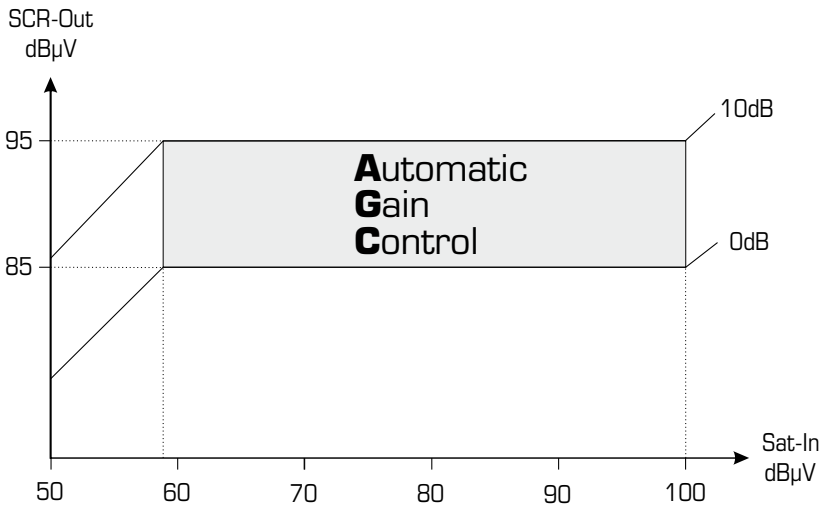

TechniSat®

Die Summe aller Vorteile · www.technisat.de

TechniRouter 5/1x4

Technische Daten
· Sat-Eingänge: 4
· Terrestrische-Eingänge: 1
· Anzahl Kabelanschlüsse: 1
· Teilnehmer pro Kabel: 4

Empfangsbereich
· Terrestrik: 5 ... 790 MHz
· Sat: 950 ... 2200 MHz

Durchgangsdämpfung
· Sat: ≤ 1 dB
· Terrestrik: ≤ 2 dB

Verstärkung
· Terrestrik: -7 dB bezogen auf Eingang

Entkopplung
· Stämme: ≥ 30 dB

Einkabelausgang
· Ausgangsfrequenzbereich: 5 ... 2150 MHz
· Anzahl der Ausgangskanäle: 4
· Frequenz der Ausgangskanäle: 1210, 1420, 1680, 2040 MHz
· Frequenz Sat: 950 ... 2150 MHz
· Frequenz Terrestrik: 5 ... 790 MHz
· Ausgangspegel Sat: 85 ... 95 dBµV

Lieferumfang
TechniRouter 5/1x4, Bedienungsanleitung

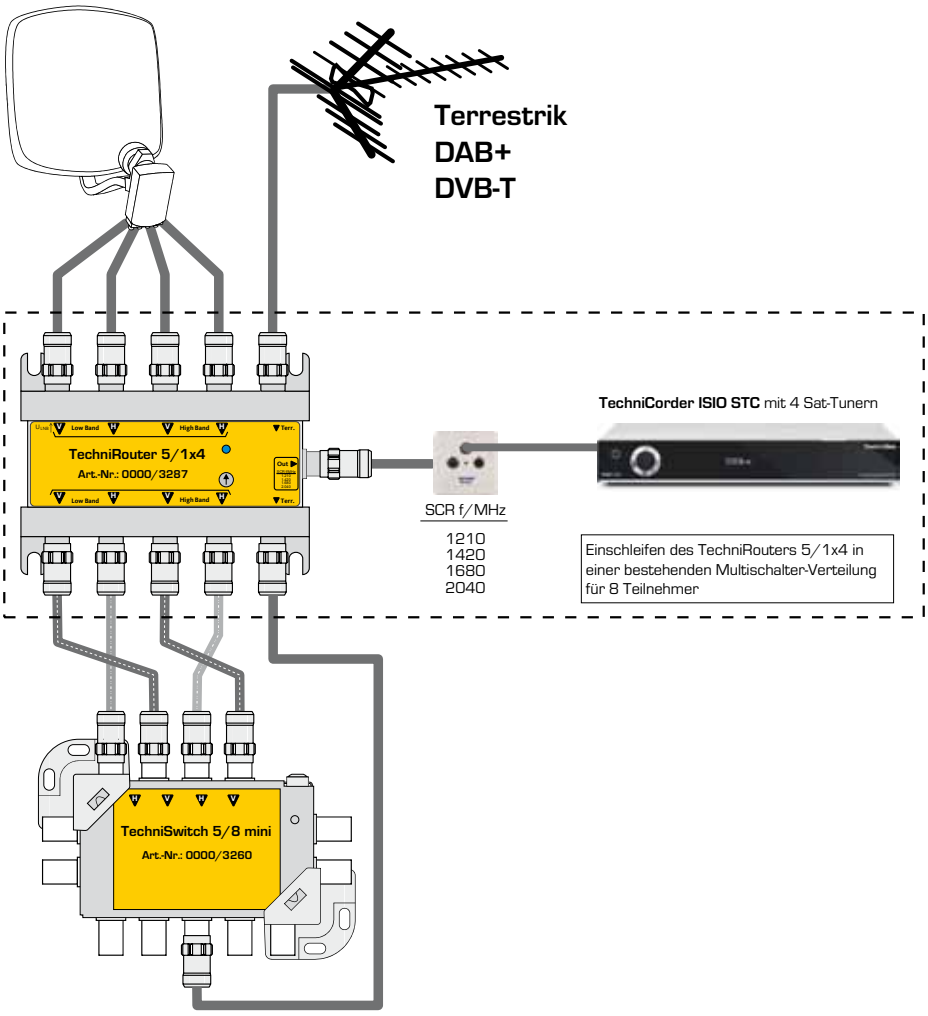

	Gerät (BxHxT)	**Karton**
Maß (cm)	11,7 x 8,3 x 3,8	12,5 x 9,1 x 5
Gewicht	0,32kg	0,4kg

Modell	**Art.Nr.**	**EAN**
TechniRouter 5/1x4	0000/3287	4019588032873